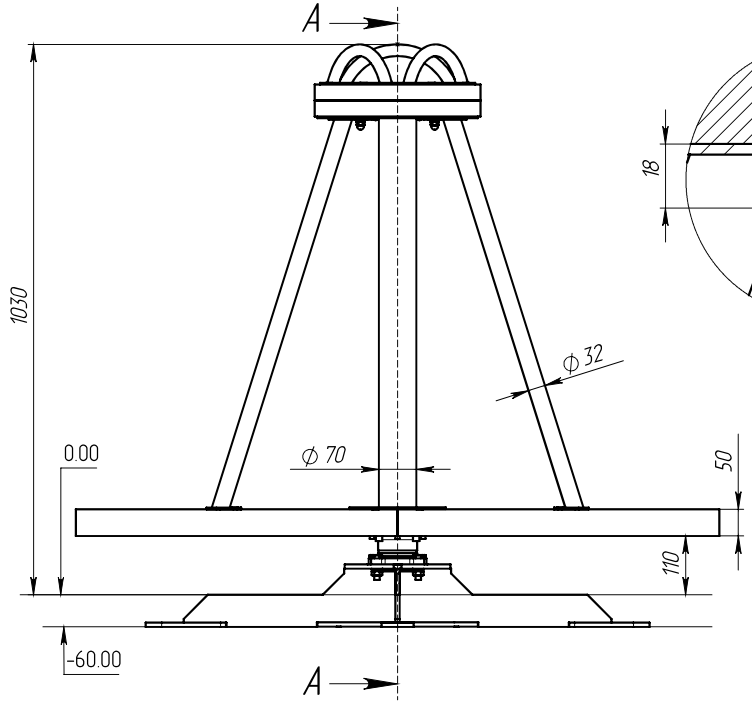

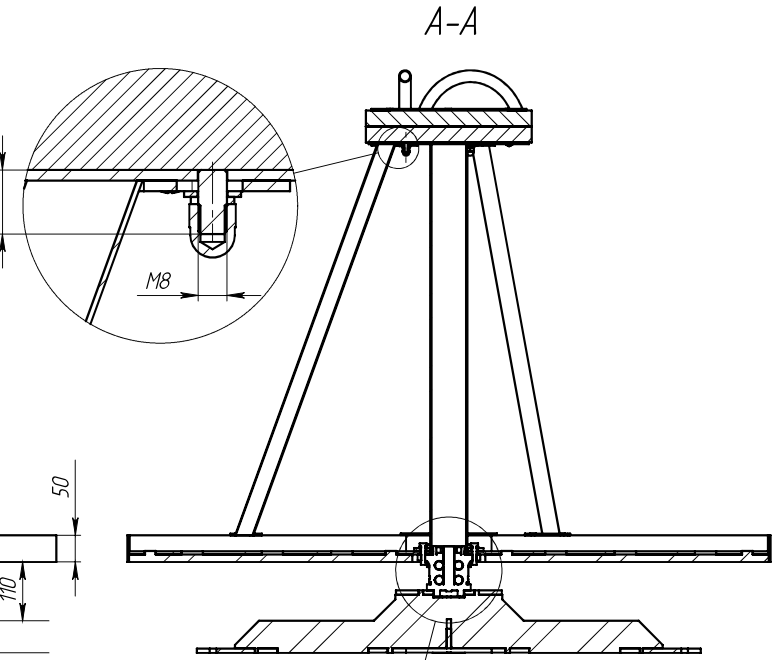

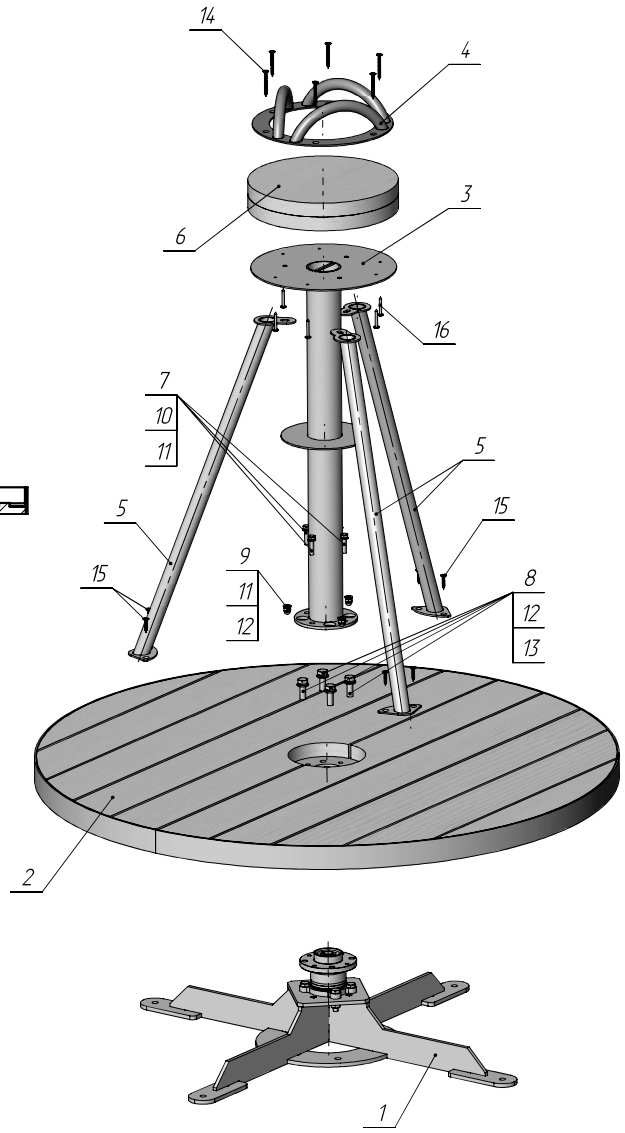

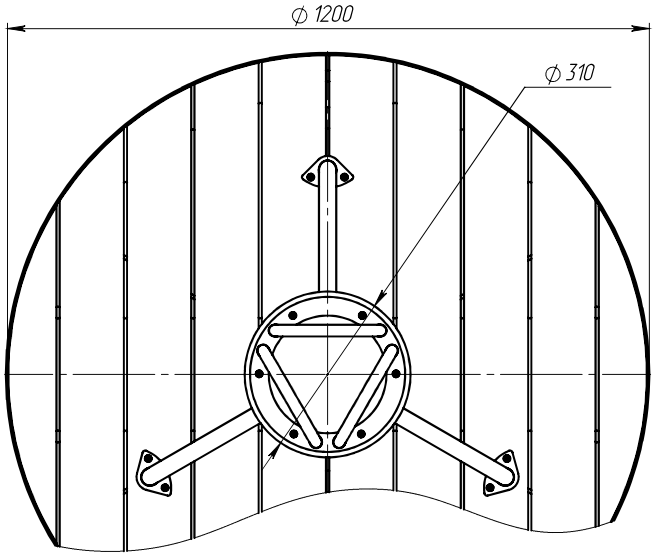

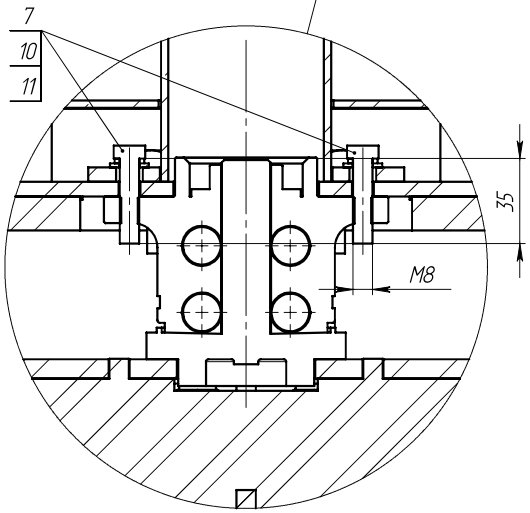

1. Размеры для справок.
2. Поставляестя в разобранном виде (См.комплектовочную ведомость).
3. Установить крестовину на ровное бетонное основание с фиксацией анкер-болтом М10х100 или арматурой.
4. Заглубление крестовины должно быть на 60мм. ниже от уровня чистового покрытия.
5. На опорную крестовину установить поворотную платформу с фиксацией шайбами и болтами М12х1,25х25 с нестандартным шагом резьбы.
6. Зафиксировать болтами М8 и шайбами столбик поз.3

Изм.	Лист	№ докум.	Подп.	Дата
Разраб.		Каниикий		31.10.2023
Пров.		Петрушкин		31.10.2023
Столяр.цех		Сарваниди		31.10.2023
Металл цех		Шелушпанов		31.10.2023
Хоббсервис		Шепелев		31.10.2023

02.00СБ

Карусель BALKWOOD Соренто d1.2x1,03м.

Сборочный чертеж

Лит.	Масса	Масштаб
		1:10
Лист 2	Листов 11	

Перв. примен.

Справ. №

Подп. и дата

Инв. № дубл.

Взам. инв. №

Подп. и дата

Инв. № подл.

Формат А3

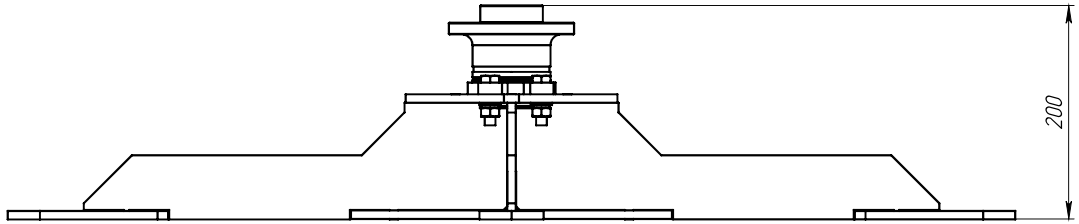

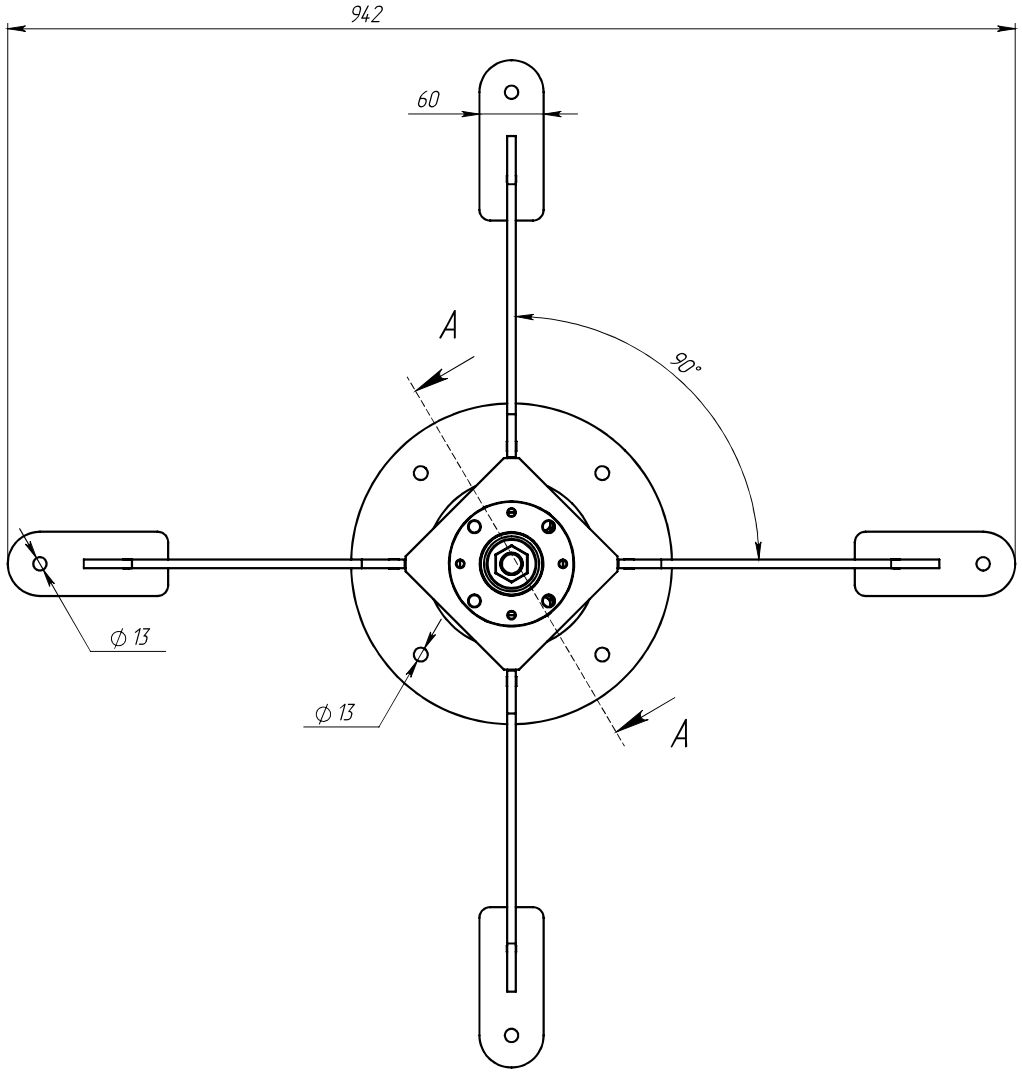

А-А ◯ 121° (1 : 2)

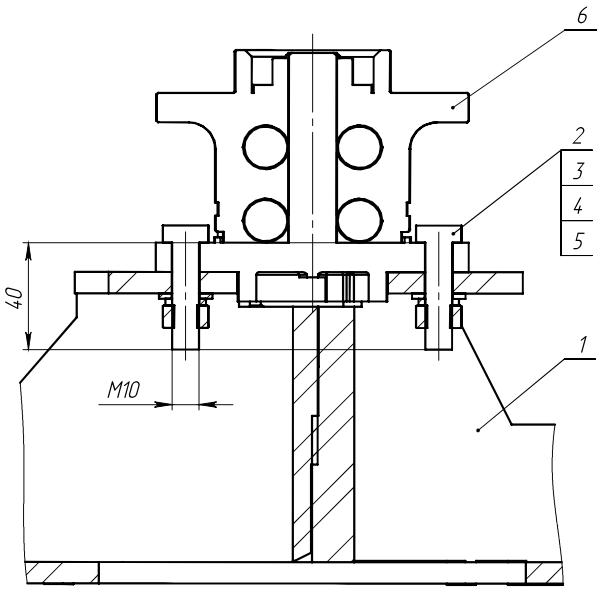

Поз.	Зона	Наименование	Кол-во	Ед. изм.	Примечание
1		02.1.1СБ Крестовина	1	шт.	
2		Болт М10х40 ГОСТ 7805-70	4	шт.	
3		Гайка М10 ГОСТ 5927-70	4	шт.	
4		Шайба А.10 ГОСТ 11371-78	4	шт.	
5		Шайба 10 ГОСТ 6402-70	4	шт.	
6		Ступица заднего колеса 2108-3104014СБ	1	шт.	

Изм.	Лист	№ докум.	Подп.	Дата				
Разраб.		Каниикий		31.10.2023	02.1СБ			
Пров.		Петрушкин		31.10.2023	Опора крестообразная	Лит.	Масса	Масштаб
Столяр.цех		Сарваниди		31.10.2023	Сборочный чертеж			1:5
Металл цех		Шелушпанов		31.10.2023		Лист 3	Листов 11	
Хоббсервис		Шепелев		31.10.2023				

Перв. примен.

Справ. №

Подп. и дата

Инв. № дубл.

Взам. инв. №

Подп. и дата

Инв. № подл.

Формат А3